BALL VALVE C 87/S
Шаровой кран C 87/S

Type / Тип	C 87/S
Nominal pressure CLASS/ номинальное давление CLASS	**600 Lb**
Nominal size NPS/ номинальный размер NPS	**½“ – 4“**

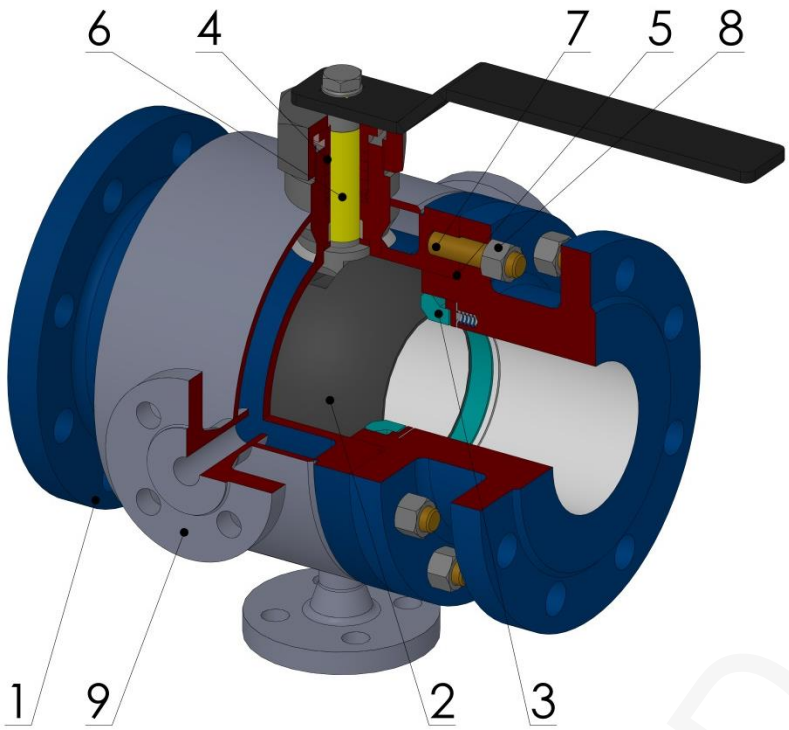

Design / конструкция	By MFR
Flanged / фланцы	ASME B16.5
Face-to-face / стр.длина	EN 558-1
Testing / испытания	API598
Pressure/temperature Давление/температура	EN 12516-1

Design of closing element / Конструкция затвора
Softsealing floating ball F321(1.4308), seats – PTFE - up to 200 °C / Мягкоуплотняющий шар F321(1.4308), седла PTFE – до 200 °C
Metal x metal sealijng, floating ball F321(1.4308) + WC, seats 1.4541 + WC - up to 340 °C / Металл х металл плавучего шара F321(1.4308) + WC, седла 1.4541 + WC – до 340 °C
WC – Wolfram Carbid

Use / использование
This is special type of ball valve, produced on customers request. Variant semi jacket (ball valve is partially jacketed) has only are around closing element heated. Flanges have the size same as standard DN. The connection of heat jacket can be flanged, BW or socket/nut variant. There is either blowdown flange or plug on the down side of jacket. / Речь идет о специальном шаровом кране, который произведен по желанию заказчика. В случае проведения <<фулл джекит>> (когда кран частично покрыт оболочкой) является отопительным только помещение запорного элемента. Присоединительные фланцы арматуры отвечают выбранному номинальному размеру. Присоединения отопильной пластамассы могут быть фланцевое, под приварку или резьбовое. В нижней части ассы могут быть установлены грязевый фланец или пробка.

Pos.	Part / деталь	Material / материал		
		-10 °C ÷ +250(340) °C	-46 °C ÷ +250(340) °C	-40 °C ÷ +250(340) °C
		Name (Nr.)	**Name (Nr.)**	**Name (Nr.)**
1	Body / корпус	P250GH (1.0460)	A350 LF2 (1.0566)	X6CrNiTi 18-10 (1.4541)
2	Ball / Шар	More informations are in table Design of closing element / См. таблицу Конструкция затвора		
3	Seat / Седло			
4	Stem / пиндель	X20Cr13 (1.4021)	X5CrNi 18-10 (1.4301)	X6CrNiTi 18-10 (1.4541)
5	Gasket / Уплотнение	Graphite / PTFE / „O“ ring	Graphite / PTFE / „O“ ring	Graphite / PTFE / „O“ ring
6	Packing / Сальник	Graphite / PTFE / „O“ ring	Graphite / PTFE / „O“ ring	Graphite / PTFE / „O“ ring
7	Bolt / Болт	42 CrMo4 (1.7225)/ 10.9	42 CrMo4 (1.7225)/ 10.9	A2-70 (1.4301)
8	Nut / гайка	A194 2H / 10	A194 2H / 10	A2-70
9	Jacket / рубашка	S355	S355	X5CrNi 18-10 (1.4301)
Other material specification upon request / другое исполнение по заказу				

ADDRESS: Armatury KLAD Ltd., Janská 22, 746 01 OPAVA
CONTACT: ☎+ 420 553 621 058, ☎553 624 496, klad@klad.cz, www.klad.cz

Armatury KLAD s.r.o.

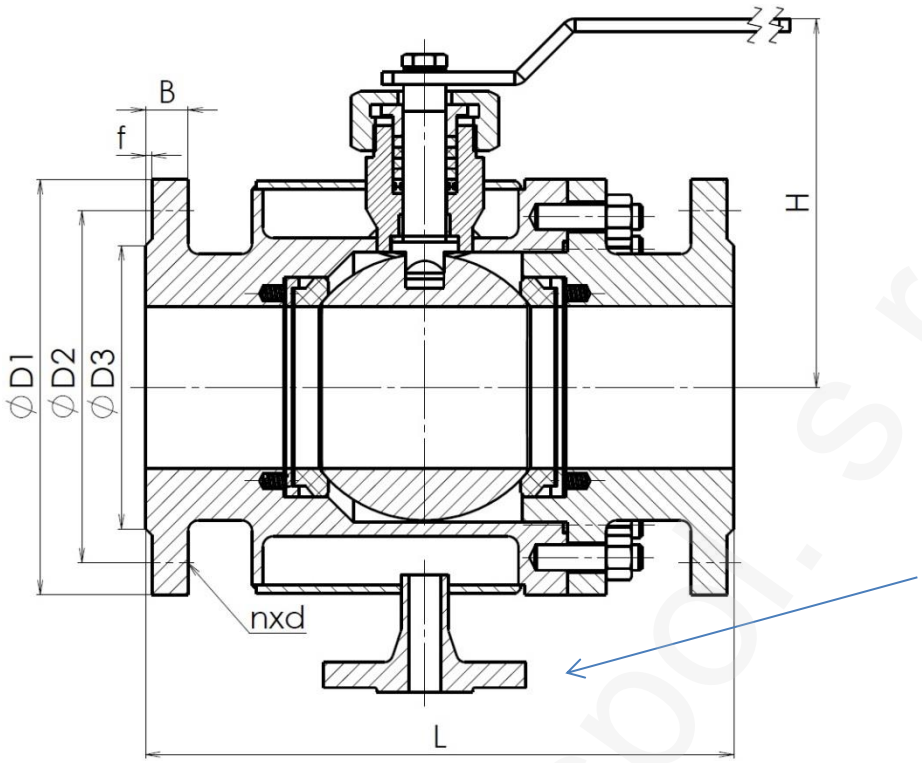

Blow down of jacket can by made by pluf or flange (standard is plug)

Main and connection dimensions / главные и присоед. Размеры												
NPS	½"	¾"	1"	1 ¼"	1 ½"	2"	2 ½"	3"	4"			
D1	95	117	124	133	156	165	190	210	273			
D2	66,7	82,6	88,9	98,4	114,3	127	149,2	168,3	215,9			
D3	35,1	42,9	50,8	63,5	73,2	91,9	104,6	127	157,2			
B	14,3	15,9	17,5	20,6	22,2	25,4	28,6	31,8	38,1			
f	6,4	6,4	6,4	6,4	6,4	6,4	6,4	6,4	6,4			
n	4	4	4	4	4	8	8	8	8			
d	15,9	19	19	19	22,2	19	22,2	22,2	25,4			
H	Upon request / По требованию											
L	130	150	160	180	200	230	290	310	350			

Valve type / Тип арматуры → C 87/S 1 1 1 - 0 600 NPS2“ ← **Nom. size / Ном. размер**

Flow direction / Направление течения
1 – Straight / Прямой

Nom. pressure / Ном. давление

Connection / Присоединение
1 – Flanged / Фланцевое

Operation/ Управление
1 – Hand wheel / Маховик
2 – Gearbox / Редуктор
3 – Electric actuator / Электропривод
4 – Pneumatic (hydraulic) actuator/ Пневматический (Гидравлический) привод

Body material / Материал корпуса
0 – Stainless steel / Нержавеющая сталь
3 – Forged alloy steel / Кованная легированная сталь
4 – Forged carbon steel / Кованная углеродистая сталь

ADDRESS: Armatury KLAD Ltd., Janská 22, 746 01 OPAVA
CONTACT: ☎+ 420 553 621 058, ☎553 624 496, klad@klad.cz, www.klad.cz

Armatury KLAD spol. s r. o.